第40回三地区学生バスケットボール選手権大会組合せ表
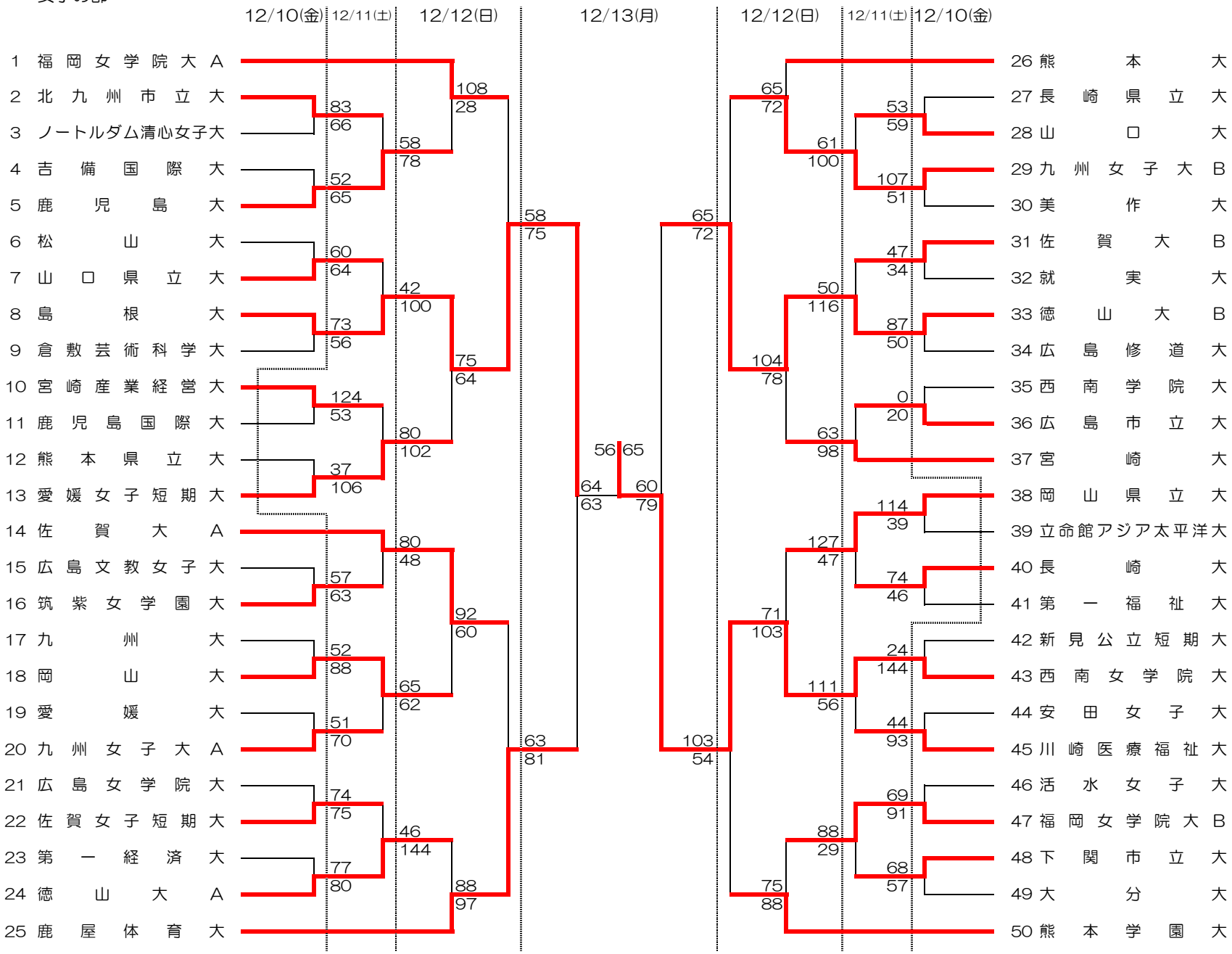
女子の部